IMP PUMPS Циркуляционный насос SAN basic II 50-120 F

Циркуляционные фланцевые насосы · Артикул 979524618 · Серия GHN

1. Обзор

Фланцевые циркуляционные насосы с тремя скоростями, 230 V. Подходят для стран за пределами ЕС. Циркуляционные насосы серии SAN basic II применяются для перекачивания жидких сред в системах водяного отопления, кондиционирования воздуха и вентиляции. Скорость вращения регулируется при помощи переключателя.

Основные данные

Присоединительный размер	DN50 PN6/10
Максимальная мощность, Вт	960
Максимальный напор, м	12,82
Максимальная производительность, м3/ч	34,23
Максимальная производительность, л/мин	500
Гарантия, мес	24

2. Гидравлические характеристики

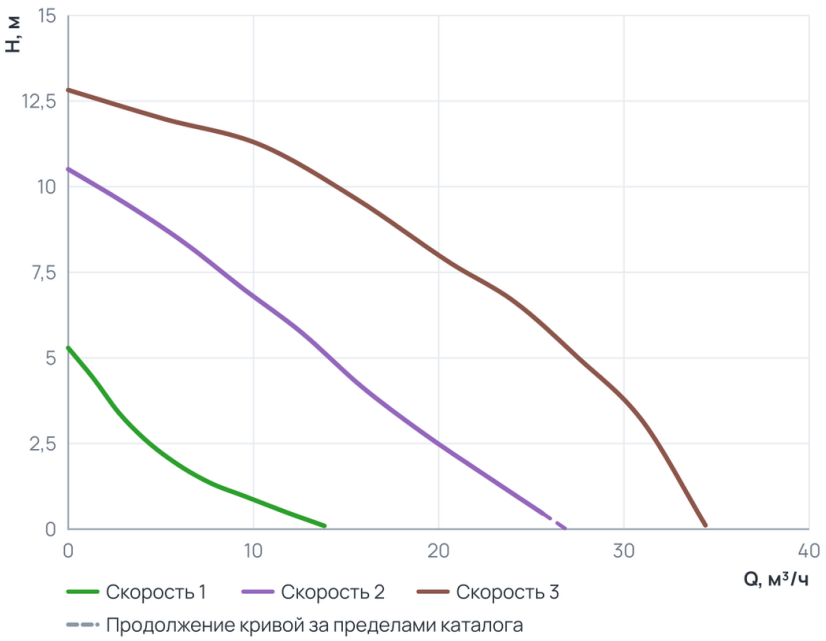

Рабочий диапазон

Скорость 1	
Подача Q	0 … 13,8 м³/ч
Напор H	0,1 … 5,3 м
Скорость 2	
Подача Q	0 … 25,6 м³/ч
Напор H	0,5 … 10,5 м
Скорость 3	
Подача Q	0 … 34,4 м³/ч
Напор H	0,1 … 12,8 м

Пунктир на диаграмме — продолжение кривой за пределами каталога производителя.

3. Технические данные

Общие сведения

Тип	Насос	Серия	GHN
Сдвоенный	Нет	Назначение	Отопление и ГВС
Гарантия, мес	24	Ответные соединения	нет

Гидравлические данные

Максимальный напор, м	12,82	Максимальное давление в системе, бар	10
Максимальная производительность, м3/ч	34,23	Максимальная производительность, л/мин	500

Перекачиваемая среда

Температура окружающей среды, °C	0...+40	Максимальное содержание этиленгликоля, %	Water VDI 2035
Максимальная температура перекачиваемой жидкости, °C	+2...+65*		

Материалы

Материал вала	AISI 431	Материал корпуса	Нержавеющая сталь
Материал подшипника	Graphite	Материал обмотки статора	Медь
Материал рабочего колеса	Пластик Noryl	Материал вала (Циркуляционные фланцевые насосы)	AISI 431
Материал подшипника (Циркуляционные фланцевые насосы)	Graphite		

Монтаж и присоединение

Вес, кг	25,8	Присоединение	Фланцевое
Монтажная длина, мм	280	Присоединительный размер	DN50 PN6/10
Диаметр условного прохода, мм	50	Частота (Гц) (Циркуляционные фланцевые насосы)	50
Обороты макс., об/мин (Циркуляционные фланцевые насосы)	2880		

Электродвигатель

Частота (Гц)	50	Степень защиты	IP44
Номинальный ток, A	2,02	Обороты макс., об/мин	2880
Количество скоростей	3	Параметры электросети	3~ 400 В, 50 Гц
Максимальная мощность, Вт	960	Частотное регулирование двигателя	Нет

4. Габаритные размеры

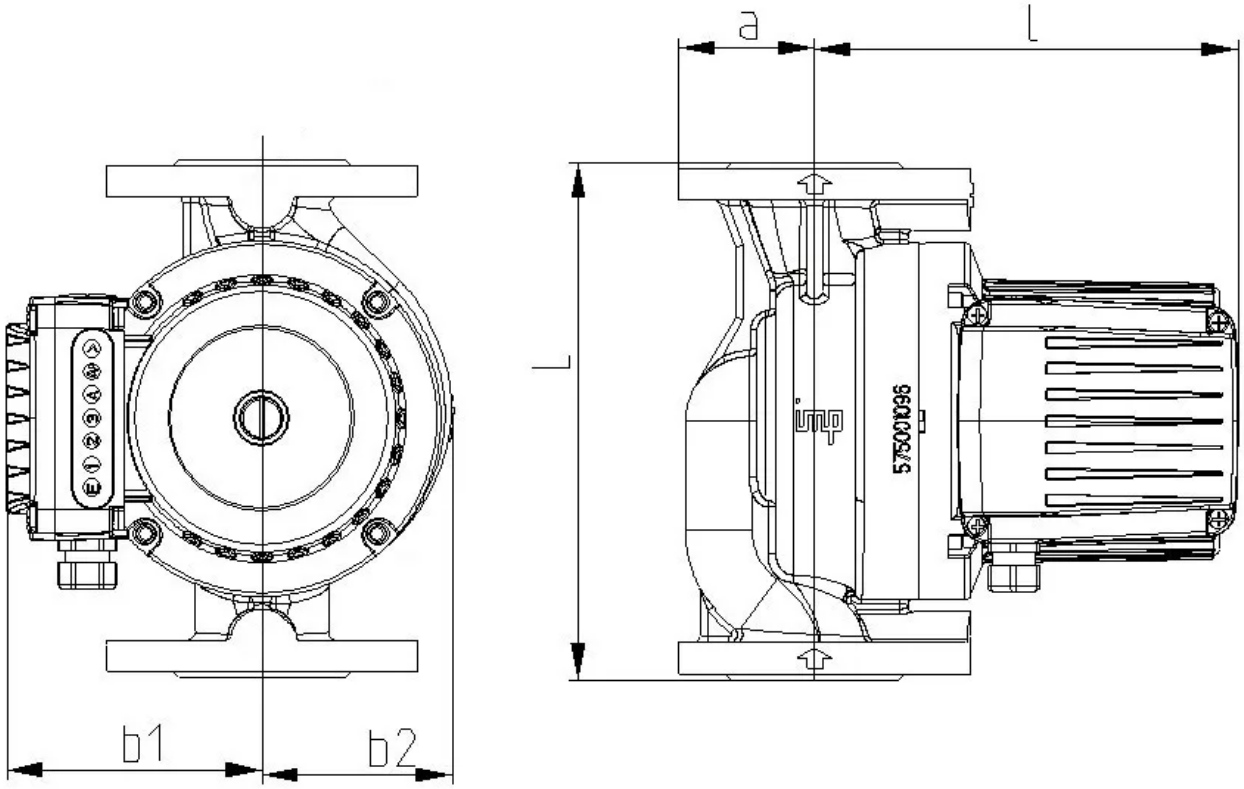

5. Данные для заказа

Наименование	Циркуляционный насос SAN basic II 50-120 F
Артикул	979524618
Производитель (марка)	IMP PUMPS
Серия	GHN
Вид оборудования	Циркуляционные фланцевые насосы
Вес, кг	25,8
Гарантия, мес	24

6. Документация

Инструкции и паспорта

- Руководство по установке и эксплуатации GHN BASIC II, GHNM BASIC II

Разрешительные документы

- Сертификат ISO 9001:2015
- Декларация о соответствии для SAN (Basic II)
- Декларация о соответствии RoHS и REACH

Гарантия

- Гарантийное заявление

3D и CAD-модели

- 3D-модель STEP SANbasic II 50-120F
- Чертёж DXF SANbasic II 50-120F
- BIM-модель Revit GHN basic II

Прочее

- Схема подключения GHN basic II

Документы прилагаются к товару — в карточке товара и в архиве документов для тендера.